SEETRONIC

製品仕様書

製品種別　ジャック

製品型番　MBB75DFG

顧客名

製造者	承認	審査	作成

顧客	承認	審査	了承

広州事務所：広州市白雲区
龍帰夏良村高橋西路
電話：13867875158

深圳事務所：深圳市宝安区
宝源路・財富港ビルA棟
電話：18367498981

本社：浙江省寧波市鄞州区
雲龍鎮姚家浦村雲姚路2号
電話：+86-574-82819269

SEETRONIC

I. MBB75DFG 製品外観



II. 製品特長

☑ 金めっきの中心コンタクト。

☑ 厳しいHD要件を満たす、真の75 Ω設計。

☑ 絶縁型パネル取付。

☑ 標準D型ハウジングにより、面一取付と損傷防止を実現。

III. 技術仕様

1. 製品仕様

接続タイプ	BNC
オス／メス	メス

2. 電気的仕様

接触抵抗	≤3mΩ（内側）、≤2mΩ（外側）
耐電圧	1.5kVdc
インピーダンス	75Ω

広州事務所：広州市白雲区
龍帰夏良村高橋西路
電話：13867875158

深圳事務所：深圳市宝安区
宝源路・財富港ビルA棟
電話：18367498981

本社：浙江省寧波市鄞州区
雲龍鎮姚家浦村雲姚路2号
電話：+86-574-82819269

絶縁抵抗	>5GΩ
定格電圧	<50V

3. 機械的仕様

挿入力	< 25N
使用寿命	>1000
シャーシ形状	D

4. 材質・環境仕様

ハウジング	亜鉛ダイカスト
ハウジングめっき	Ni
コンタクト	黄銅
コンタクト表面	Au
使用温度範囲	-30℃ ～ +85℃

広州事務所：広州市白雲区
龍帰夏良村高橋西路
電話：13867875158

深圳事務所：深圳市宝安区
宝源路・財富港ビルA棟
電話：18367498981

本社：浙江省寧波市鄞州区
雲龍鎮姚家浦村雲姚路2号
電話：+86-574-82819269

SEETRONIC

IV. 製品外形寸法

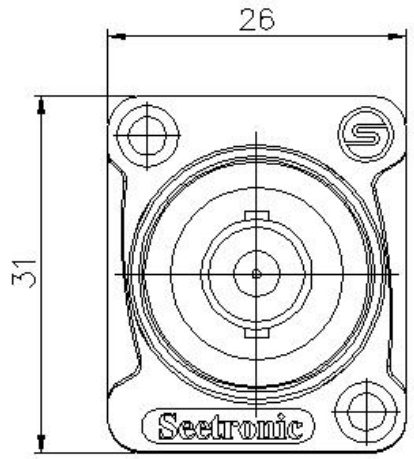

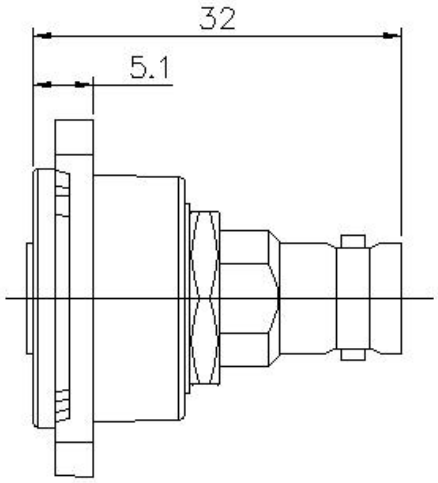

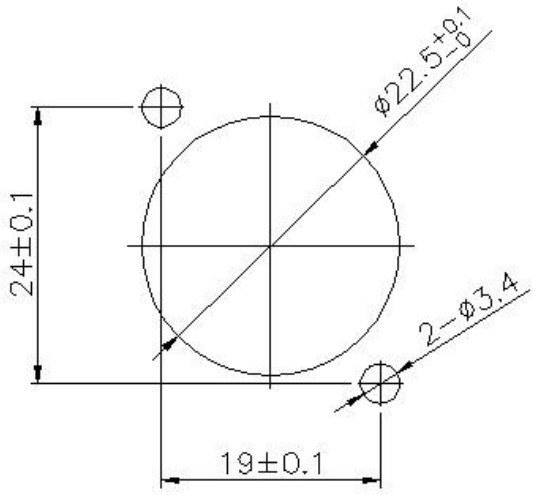

単位：mm

V. 取付手順

取付方向：パネル前面から取り付け

広州事務所：広州市白雲区
龍帰夏良村高橋西路
電話：13867875158

深圳事務所：深圳市宝安区
宝源路・財富港ビルA棟
電話：18367498981

本社：浙江省寧波市鄞州区
雲龍鎮姚家浦村雲姚路2号
電話：+86-574-82819269