SEETRONIC

製品データシート

製品種別　ジャック

製品型番　MF2D-B

顧客名

製造者	作成	確認	承認
	高級 10/24	夏白松 25.10.24	義永平 25.10.24

顧客	受領	確認	確認済み

上記の仕様および情報には許容差がある場合があり、内容は更新されています。
本データシートの公開時には、正確性を確保するため、あらゆる努力を払っています。

2023年 著作権所有。無断転載を禁じます。

SEETRONIC

製品データシート

製品種別	ジャック	
製品型番	MF2D-B	

製品特長

- RCAソケット。黒色の金属ハウジング、金めっきコンタクト。
- 業界標準のD型取付寸法を採用したD型金属ハウジングにより、
  取付互換性を確保。

上記の仕様および情報には許容差がある場合があり、
内容は更新されています。本データシートの公開時には、
正確性を確保するため、あらゆる努力を払っています。

2023年 著作権所有。無断転載を禁じます。

SEETRONIC

製品データシート

電気的仕様

項目	仕様
接触抵抗	≤ 10 mΩ
絶縁抵抗	> 5GΩ
コンタクト間静電容量	≤ 9 pF
耐電圧	0.5KV DC
定格電圧	< 50V

機械的仕様

項目	仕様
耐久性	> 1000 回の嵌合

材質・環境仕様

項目	仕様
コンタクト	黄銅
コンタクト表面	Au
使用温度範囲	-30° C ~ +80° C
ハウジング	亜鉛ダイカスト
ハウジング表面処理	黒色コーティング

上記の仕様および情報には許容差がある場合があり、
内容は更新されています。本データシートの公開時には、
正確性を確保するため、あらゆる努力を払っています。

2023年 著作権所有。無断転載を禁じます。

製品データシート

製品寸法図

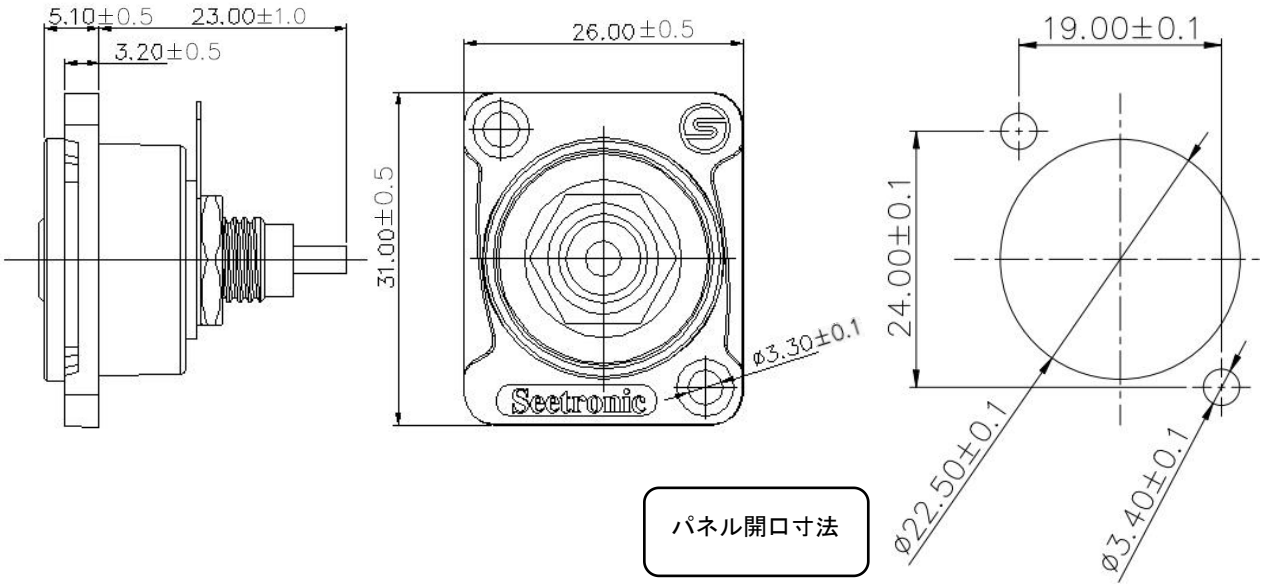

単位：mm

梱包方法

ブリスターボックス梱包

1ブリスター：20個、1内箱：100個、1外箱：内箱5箱（計500個）

付属品

☑ 付属品なし

☐ 背面固定プレート

☐ スペーサー・ナット

☐ その他

上記の仕様および情報には許容差がある場合があり、
内容は更新されています。本データシートの公開時には、
正確性を確保するため、あらゆる努力を払っています。

2023年 著作権所有。無断転載を禁じます。