SEETRONIC

製品データシート

製品種別　BNCソケット

製品型番　SBB75DFGX

顧客名

製造者	作成	確認	承認

顧客	受領	確認	承認

上記の仕様および情報には許容差がある場合があり、
内容は更新されています。本データシートの公開時には、
正確性を確保するため、あらゆる努力を払っています。

2023年 著作権所有。無断転載を禁じます。

sales@seetronic.com
www.seetronic.com

SEETRONIC

製品データシート

製品種別	BNCソケット	
製品型番	SBB75DFGX	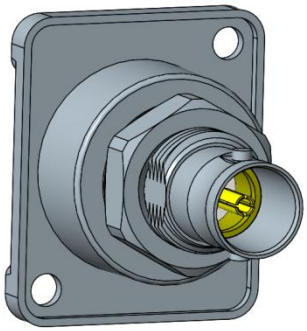

製品特長

- UHD映像信号の伝送において、高周波域で低いリターンロス値を実現。
- 真の75 Ω特性インピーダンス設計により、厳しいUHD要件に対応。
- 標準Dサイズのハウジングにより、面一取付と損傷防止を実現。
- 従来のBNCソケットコネクターと完全な互換性。
- 接地型UHD BNCソケット。非接地型UHD BNCソケットの型番は SBB75DFGX-B。

上記の仕様および情報には許容差がある場合があり、
内容は更新されています。本データシートの公開時には、
正確性を確保するため、あらゆる努力を払っています。

2023年 著作権所有。無断転載を禁じます。

sales@seetronic.com
www.seetronic.com

SEETRONIC

製品データシート

製品仕様

項目	仕様
接続タイプ	BNC
オス／メス	メス

電気的仕様

項目	仕様
接触抵抗	≤ 3 mΩ （内側）、≤ 2 mΩ （外側）
耐電圧	1.5 kVdc
インピーダンス	75 Ω
絶縁抵抗	> 5 GΩ
定格電圧	< 50 V
信号種別	UHD、SDI、映像、AES/EBU、コンポジット、 YUV、RGB、RGBH、RGBHV

上記の仕様および情報には許容差がある場合があり、
内容は更新されています。本データシートの公開時には、
正確性を確保するため、あらゆる努力を払っています。

2023年 著作権所有。無断転載を禁じます。

sales@seetronic.com
www.seetronic.com

SEETRONIC

製品データシート

機械的仕様

項目	仕様
挿入力	≤ 25 N
抜去力	≤ 25 N
使用寿命	> 1000 回の嵌合
シャーシ形状	Dサイズ

材質・環境仕様

項目	仕様
ハウジング	亜鉛合金
ハウジングめっき	クロムめっき
コンタクト	銅合金
コンタクト表面	Au
使用温度範囲	-30° C ～ +85° C

規格・認証

規格	IEC 61076-2-103
はんだ付け性	IEC 68-2-20

上記の仕様および情報には許容差がある場合があり、
内容は更新されています。本データシートの公開時には、
正確性を確保するため、あらゆる努力を払っています。

2023年 著作権所有。無断転載を禁じます。

sales@seetronic.com
www.seetronic.com

製品データシート

製品寸法図

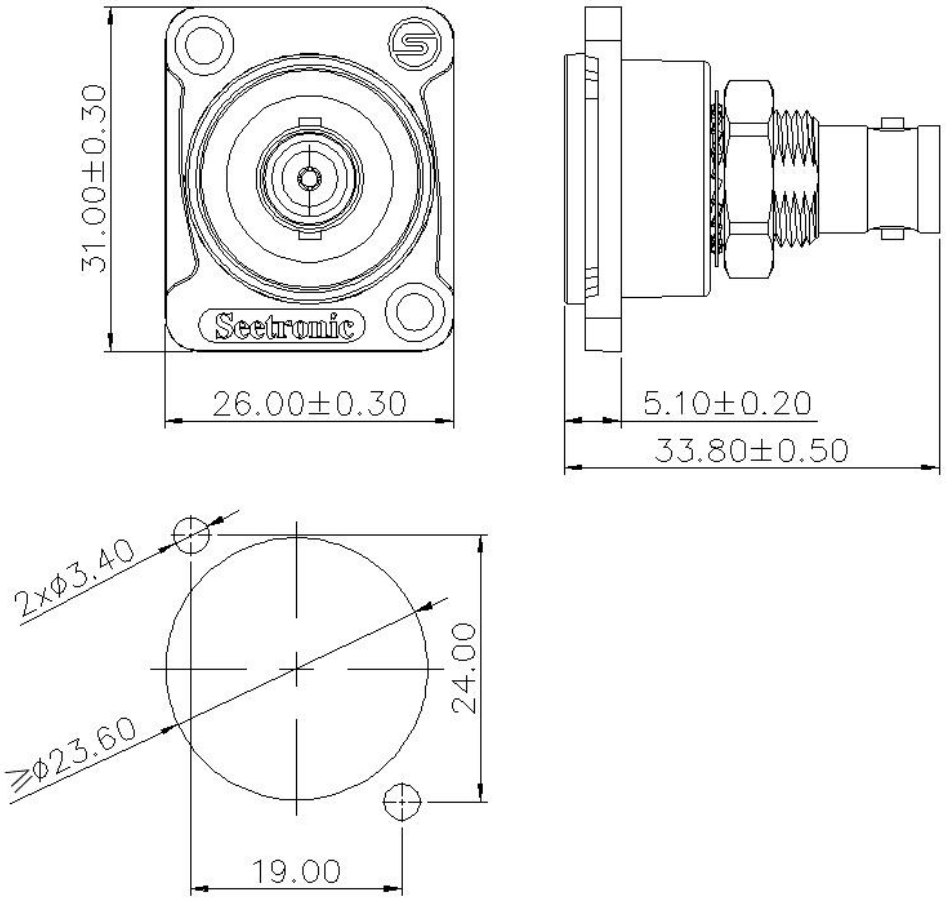

単位：mm

梱包方法

ブリスターボックス梱包

1ブリスターボックス：20個、1内箱：100個、1外箱：内箱5箱（計500個）

上記の仕様および情報には許容差がある場合があり、
内容は更新されています。本データシートの公開時には、
正確性を確保するため、あらゆる努力を払っています。

2023年 著作権所有。無断転載を禁じます。

sales@seetronic.com
www.seetronic.com

製品データシート

付属品

☑ 付属品なし
☐ ねじ・ナット
☐ 背面固定プレート
☐ その他

組立手順

ソケットをパネル前面に取り付け、
ねじを時計回りに締め付けてください。
締付トルク：0.5 Nm

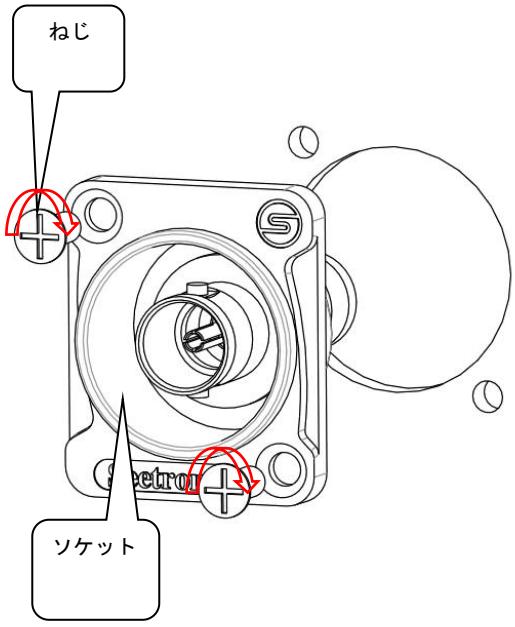

上記の仕様および情報には許容差がある場合があり、
内容は更新されています。本データシートの公開時には、
正確性を確保するため、あらゆる努力を払っています。
2023年 著作権所有。無断転載を禁じます。

sales@seetronic.com
www.seetronic.com