SEETRONIC

製品データシート

製品種別　IP65 RJ45デュアルソケット

製品型番　SE8C05-01-BC

顧客名

製造者	作成	確認	承認

顧客	受領	確認	確認済み

上記の仕様および情報には許容差がある場合があり、随時更新されています。
本データシートの発行時点で、内容の正確性を確保するよう努めています。

2023年 著作権所有。無断転載を禁じます。

製品データシート

製品種別	IP65 RJ45デュアルソケット	
製品型番	SE8C05-01-BC	

製品特長

- 黒クロムめっきハウジングのRJ45デュアルソケットコネクタ。
- 横並びの2連ソケット構造により、外観を向上させ、
  取付パネルの小型化を実現。
- 堅牢なダイカストハウジング。保護等級IP65。
- フィードスルー構造。背面は180° のRJ45モジュラープラグ接続。
- TIA/EIA 568BおよびISO/IEC 11801規格に基づくCAT5eに適合。

上記の仕様および情報には許容差がある場合があり、随時更新されています。
本データシートの発行時点で、内容の正確性を確保するよう努めています。

2023年 著作権所有。無断転載を禁じます。

製品データシート

製品仕様

項目	仕様
接続タイプ	RJ45
接点の性別	メス

電気的仕様

項目	仕様
接触抵抗	< 10 mΩ
定格電流	1.5 A
定格電圧	< 50 V
絶縁抵抗	≥0.5 GΩ
耐電圧	1 KV DC
周波数範囲	1 - 100 MHz
伝送性能	CAT5e

上記の仕様および情報には許容差がある場合があり、随時更新されています。
本データシートの発行時点で、内容の正確性を確保するよう努めています。

2023年 著作権所有。無断転載を禁じます。

SEETRONIC

製品データシート

機械的仕様

項目	仕様
挿入力	≤50 N
抜去力	≤50 N
耐久性	> 1000 回の嵌合
ロック機構	ラッチロック

材質・環境仕様

項目	仕様
ハウジング	亜鉛合金
コンタクト	青銅
インサート	PBT
コンタクト表面	Au
ハウジングのめっき	黒クロムめっき
保護等級	IP65
使用温度範囲	-30° C ~ +80° C

上記の仕様および情報には許容差がある場合があり、随時更新されています。
本データシートの発行時点で、内容の正確性を確保するよう努めています。

2023年 著作権所有。無断転載を禁じます。

製品データシート

製品寸法図

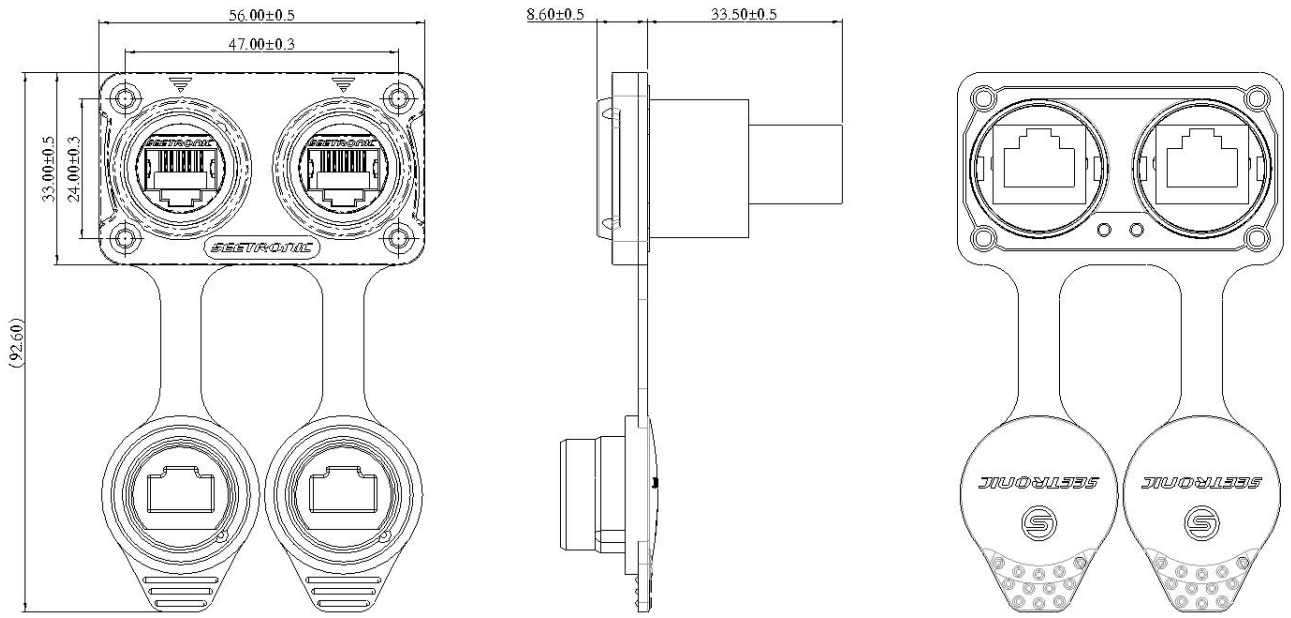

パネル開口寸法

単位：mm

梱包方法

1PE袋：1個（ソケット本体のみ。防水カバーとねじは別梱包）
1内箱：30個、1外箱：内箱5箱（計150個）

上記の仕様および情報には許容差がある場合があり、随時更新されています。
本データシートの発行時点で、内容の正確性を確保するよう努めています。

2023年 著作権所有。無断転載を禁じます。

製品データシート

付属品

☐ 付属品なし	☐ 背面固定プレート
☑ ねじ	☑ 防水ガスケット

組立手順

(1) まず、ソケットの背面に防水ガスケットを
装着し、パネルの前面から取り付けます。
最後に、ねじを時計回りに回し、
0.5 Nmのトルクで締め付けます。

（注：パネル厚さ 1.5 ~ 4mm）

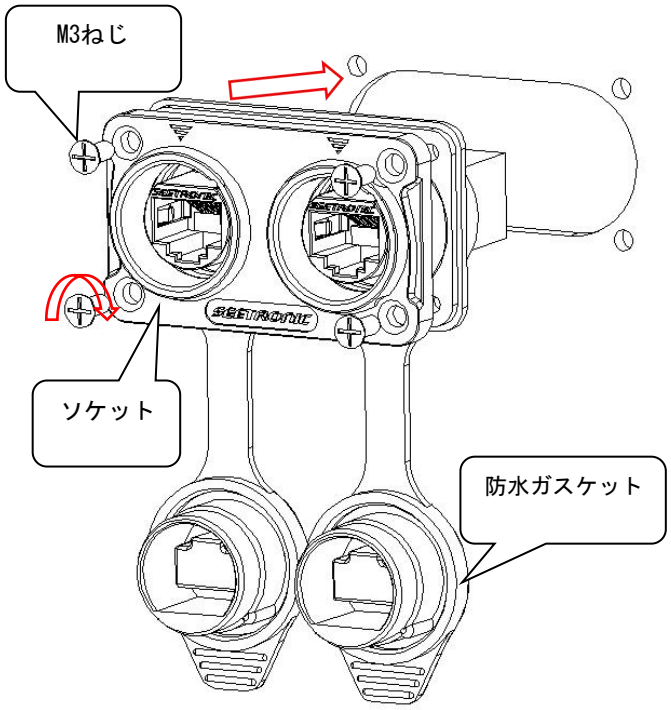

(2) 配線図

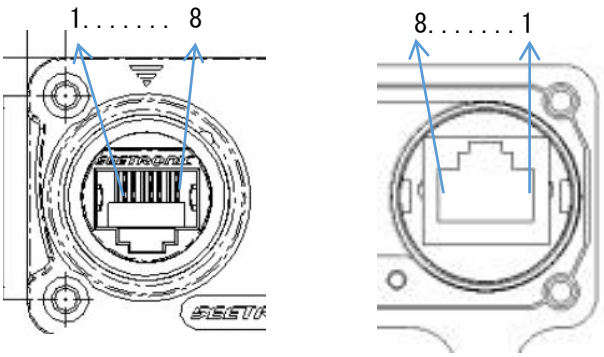

上記の仕様および情報には許容差がある場合があり、随時更新されています。
本データシートの発行時点で、内容の正確性を確保するよう努めています。

2023年 著作権所有。無断転載を禁じます。