SEETRONIC

# 製品データシート

製品種別　IP65 RJ45デュアルソケット

製品型番　SE8C05-27-BC

顧客名

| 製造者 | 作成 | 確認 | 承認 |
|---|---|---|---|
| | | | |

| 顧客 | 受領 | 確認 | 確認済み |
|---|---|---|---|
| | | | |

上記の仕様および情報には許容差がある場合があり、随時更新されています。
本データシートの発行時点で、内容の正確性を確保するよう努めています。

2023年 著作権所有。無断転載を禁じます。

SEETRONIC

# 製品データシート

| | | |
|---|---|---|
| 製品種別 | IP65 RJ45デュアルソケット |  |
| 製品型番 | SE8C05-27-BC | |

## 製品特長

- 黒クロムめっきハウジングのRJ45デュアルソケットコネクタ。
- 横並びの2連ソケット構造により、外観を向上させ、
  取付パネルの小型化を実現。
- 堅牢なダイカストハウジング。保護等級IP65。
- 背面に180° の1.5 8Pボックスヘッダーを装備。
- 伝送性能はクラスD。TIA/EIA 568BおよびISO/IEC 11801に適合。

上記の仕様および情報には許容差がある場合があり、随時更新されています。
本データシートの発行時点で、内容の正確性を確保するよう努めています。

2023年 著作権所有。無断転載を禁じます。

SEETRONIC

# 製品データシート

## 製品仕様

| 項目 | 仕様 |
| --- | --- |
| 接続タイプ | RJ45 |
| 接点の性別 | メス |

## 電気的仕様

| 項目 | 仕様 |
| --- | --- |
| 接触抵抗 | < 10 mΩ |
| 定格電流 | 1.5 A |
| 定格電圧 | < 50 V |
| 絶縁抵抗 | ≥0.5 GΩ |
| 耐電圧 | 1 KV DC |
| 周波数範囲 | 1 - 100 MHz |
| 伝送性能 | クラスD |

上記の仕様および情報には許容差がある場合があり、随時更新されています。
本データシートの発行時点で、内容の正確性を確保するよう努めています。

2023年 著作権所有。無断転載を禁じます。

SEETRONIC

# 製品データシート

## 機械的仕様

| 項目 | 仕様 |
|---|---|
| 挿入力 | ≤50 N |
| 抜去力 | ≤50 N |
| 耐久性 | > 1000 回の嵌合 |
| ロック機構 | ラッチロック |

## 材質・環境仕様

| 項目 | 仕様 |
|---|---|
| ハウジング | 亜鉛合金 |
| コンタクト | 青銅 |
| インサート | PBT |
| コンタクト表面 | Au |
| ハウジングのめっき | 黒クロムめっき |
| 保護等級 | IP65 |
| 使用温度範囲 | -30° C ~ +80° C |

上記の仕様および情報には許容差がある場合があり、随時更新されています。
本データシートの発行時点で、内容の正確性を確保するよう努めています。

2023年 著作権所有。無断転載を禁じます。

# 製品データシート

## 製品寸法図

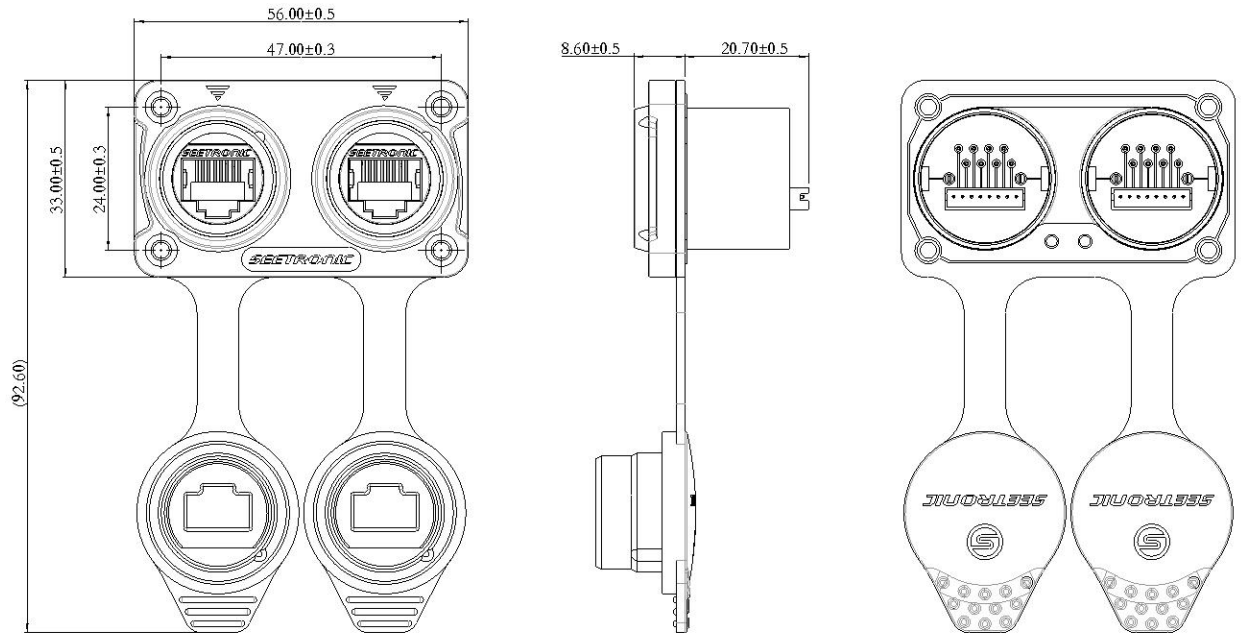


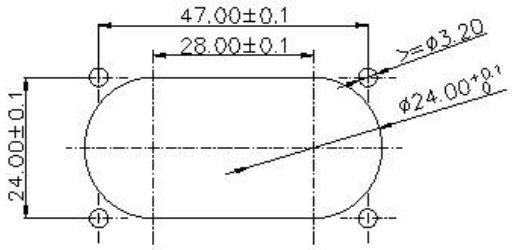


パネル開口寸法

単位：mm

## 梱包方法

1ブリスター箱：10個（防水ガスケットとねじは別梱包）
1内箱：40個、1外箱：内箱4箱（計160個）

上記の仕様および情報には許容差がある場合があり、随時更新されています。
本データシートの発行時点で、内容の正確性を確保するよう努めています。

2023年 著作権所有。無断転載を禁じます。

# 製品データシート

## 付属品

☐ 付属品なし
☑ ねじ
☐ 背面固定プレート
☑ 防水ガスケット

## 組立手順

(1) まず、ソケットの背面に防水ガスケットを
装着し、パネルの前面から取り付けます。
最後に、ねじを時計回りに回し、
0.5 Nmのトルクで締め付けます。

（注：パネル厚さ 1.5 ~ 4mm）

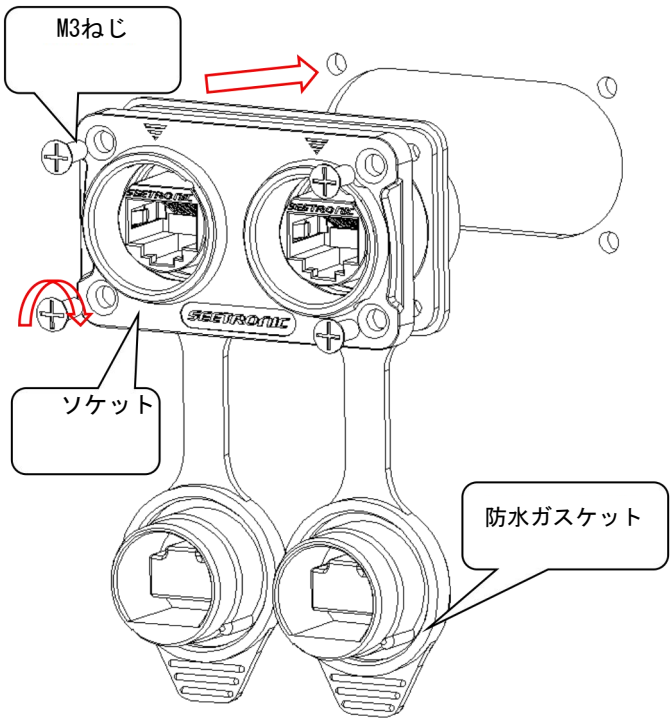


(2) 配線図

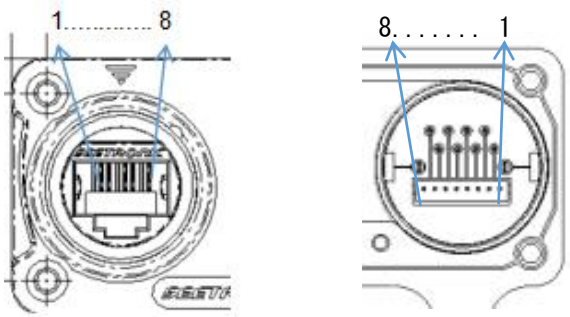


上記の仕様および情報には許容差がある場合があり、随時更新されています。
本データシートの発行時点で、内容の正確性を確保するよう努めています。

2023年 著作権所有。無断転載を禁じます。