SEETRONIC

製品データシート

製品種別　RJ45ソケット

製品型番　SE8FBH-C6-LED

顧客名

製造者	作成	確認	承認

顧客	受領	確認	確認済み

上記の仕様および情報には許容差がある場合があり、随時更新されています。
本データシートの発行時点で、内容の正確性を確保するよう努めています。

2023年 著作権所有。無断転載を禁じます。

SEETRONIC

製品データシート

製品種別	RJ45ソケット	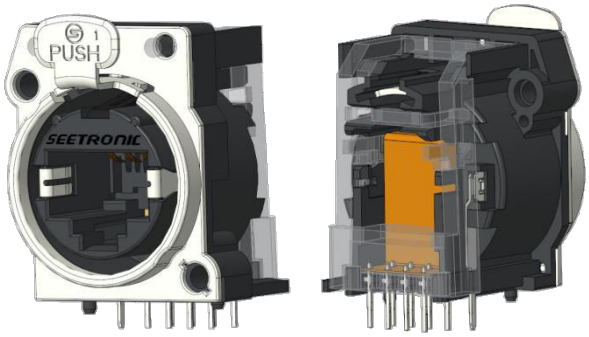
製品型番	SE8FBH-C6-LED	

製品特長

- 水平基板実装用RJ45ソケット。CAT6およびPoE++対応。
  金属カバーに2本のLEDライトパイプ用貫通穴を装備。
- SE8MC-1-NEW、SE8MC-02-NEW、または標準RJ45プラグに適合。
- TIA/EIA-568-BおよびISO/IEC 11801規格に基づくCAT6に適合。
- 802.3btに基づくPoE++に対応。

上記の仕様および情報には許容差がある場合があり、随時更新されています。
本データシートの発行時点で、内容の正確性を確保するよう努めています。

2023年 著作権所有。無断転載を禁じます。

SEETRONIC

製品データシート

製品仕様

項目	仕様
接続タイプ	RJ45
接点の性別	メス

電気的仕様

項目	仕様
接触抵抗	< 10 mΩ
定格電流	0.5A/PIN
定格電圧	60 V
絶縁抵抗	≥0.5 GΩ
耐電圧	800V DC
周波数範囲	1~250 MHz
伝送性能	CAT6
イーサネット給電	PoE++（IEEE 802.3bt準拠）

上記の仕様および情報には許容差がある場合があり、随時更新されています。
本データシートの発行時点で、内容の正確性を確保するよう努めています。

2023年 著作権所有。無断転載を禁じます。

製品データシート

機械的仕様

項目	仕様
挿入力	≤40 N
耐久性	> 1000 回の嵌合
ロック機構	ラッチロック
基板への取付方式	水平基板実装

材質・環境仕様

項目	仕様
コンタクト	銅合金
インサート	PBT
コンタクト表面	Au
ハウジング	亜鉛合金
表面カバーのめっき	Ni
使用温度範囲	-30° C ~ +80° C

規格・認証

規格	TIA/EIA-568-B, IEC11801

上記の仕様および情報には許容差がある場合があり、随時更新されています。
本データシートの発行時点で、内容の正確性を確保するよう努めています。

2023年 著作権所有。無断転載を禁じます。

製品データシート

製品寸法図

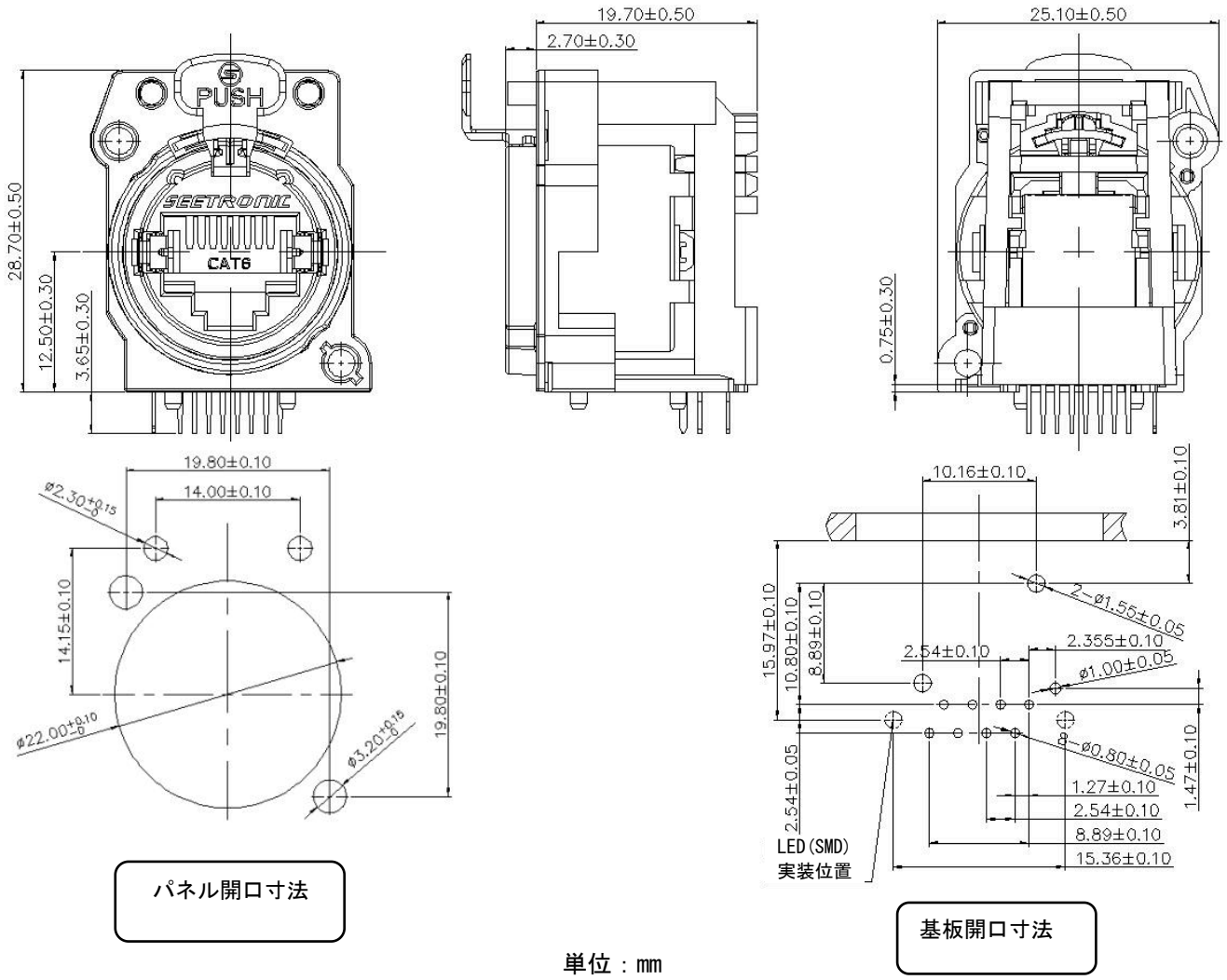

パネル開口寸法

基板開口寸法

単位：mm

梱包方法

ブリスター箱梱包

1ブリスター箱：20個、1内箱：100個、1外箱：内箱5箱（計500個）

上記の仕様および情報には許容差がある場合があり、随時更新されています。
本データシートの発行時点で、内容の正確性を確保するよう努めています。

2023年 著作権所有。無断転載を禁じます。

製品データシート

付属品

☑ 付属品なし
☐ ねじ・ナット
☐ 背面固定プレート
☐ 防水ガスケット

組立手順

パネル背面の開口部にソケットを取り付け、
ねじを時計回りに回して、
0.45 Nmのトルクで締め付けます。

（注：パネル厚さは最大3.0mm）

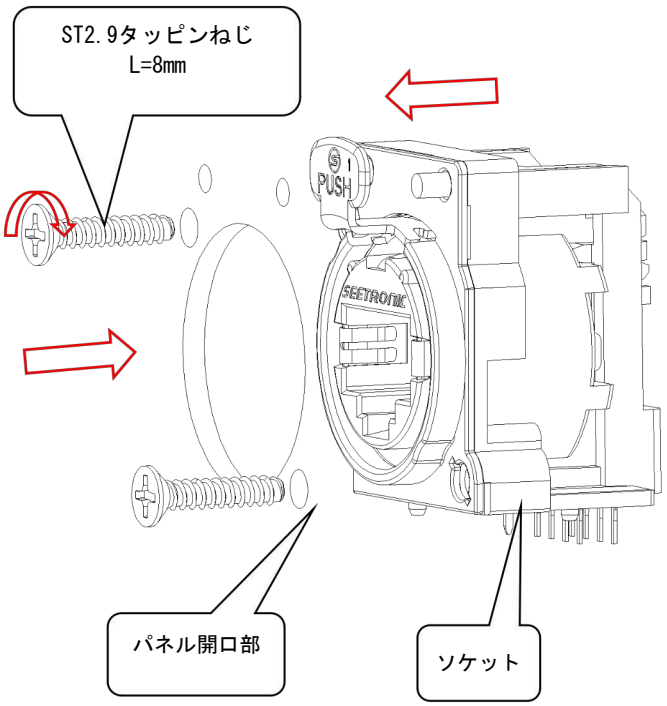

上記の仕様および情報には許容差がある場合があり、随時更新されています。
本データシートの発行時点で、内容の正確性を確保するよう努めています。

2023年 著作権所有。無断転載を禁じます。