SEETRONIC

製品データシート

製品種別　RJ45ソケット

製品型番　SE8FBH

顧客名

製造者	作成	確認	承認
	9/3	25.9.3	25.09.03

顧客	受領	確認	確認済み

上記の仕様および情報には許容差がある場合があり、随時更新されています。
本データシートの発行時点で、内容の正確性を確保するよう努めています。

2023年 著作権所有。無断転載を禁じます。

SEETRONIC

製品データシート

製品種別	RJ45ソケット	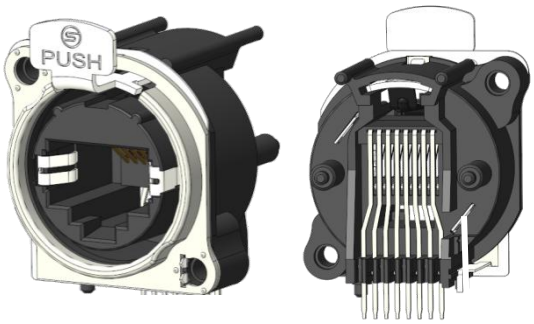
製品型番	SE8FBH	

製品特長

- 金属パネル付き、水平基板実装用RJ45レセプタクル。
- パネルの背面から取り付け。
- TIA/EIA-568-BおよびISO/IEC11801規格で定義されたクラスDに適合。
- 前面・背面のフィードスルー構造により、素早くロック・解除が可能。
  動きのある環境でも、連続した安定的な信号伝送の信頼性を確保。
- 背面側は実際の要件に応じて柔軟に変更可能。

上記の仕様および情報には許容差がある場合があり、随時更新されています。
本データシートの発行時点で、内容の正確性を確保するよう努めています。

2023年 著作権所有。無断転載を禁じます。

SEETRONIC

製品データシート

製品仕様

項目	仕様
接続タイプ	RJ45
接点の性別	メス

電気的仕様

項目	仕様
接触抵抗	< 10 mΩ
定格電流	1.5 A
定格電圧	≤75 V
絶縁抵抗	≥0.5 GΩ
耐電圧	1 KV DC
周波数範囲	1~100 MHz
伝送性能	クラスD

上記の仕様および情報には許容差がある場合があり、随時更新されています。
本データシートの発行時点で、内容の正確性を確保するよう努めています。

2023年 著作権所有。無断転載を禁じます。

SEETRONIC

製品データシート

機械的仕様

項目	仕様
挿入力	≤40 N
耐久性	> 1000 回の嵌合
ロック機構	ラッチロック
基板への取付方式	水平基板実装

材質・環境仕様

項目	仕様
コンタクト	銅合金
インサート	PBT
コンタクト表面	Au
パネル	亜鉛合金
難燃性等級	UL 94 V-0
使用温度範囲	-30° C ~ +80° C

規格・認証

規格	TIA/EIA-568-B, IEC11801

上記の仕様および情報には許容差がある場合があり、随時更新されています。
本データシートの発行時点で、内容の正確性を確保するよう努めています。

2023年 著作権所有。無断転載を禁じます。

SEETRONIC

製品データシート

製品寸法図

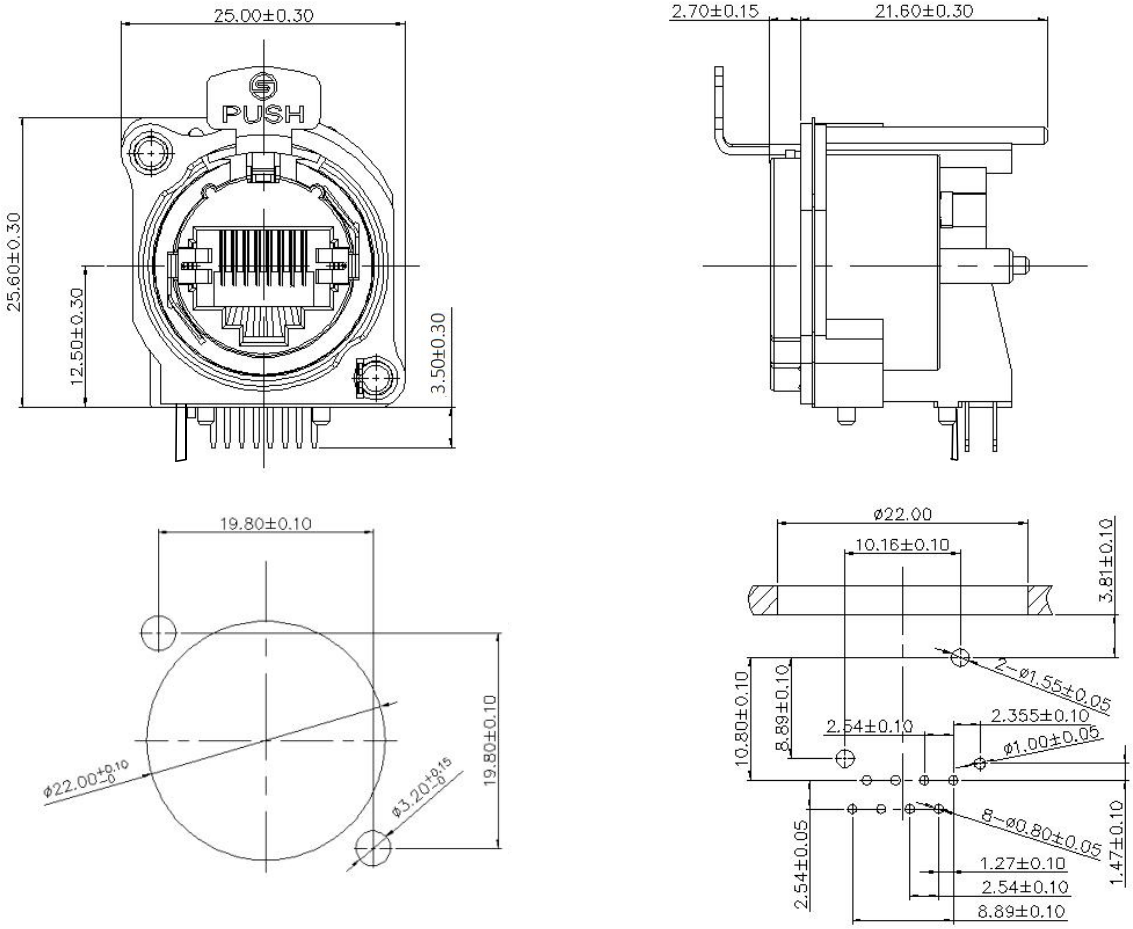

パネル開口寸法

単位：mm

基板開口寸法

梱包方法

ブリスター箱梱包

1ブリスター箱：20個、1内箱：100個、1外箱：内箱5箱（計500個）

上記の仕様および情報には許容差がある場合があり、随時更新されています。
本データシートの発行時点で、内容の正確性を確保するよう努めています。

2023年 著作権所有。無断転載を禁じます。

SEETRONIC

製品データシート

付属品

☐ 付属品なし	☐ 背面固定プレート
☑ ねじ	☐ 防水ガスケット

組立手順

筐体の開口部に背面からソケットを
取り付け、ねじを時計回りに回して、
0.45 N·mのトルクで締め付けます。

（注：パネル厚さは最大3.0mm）

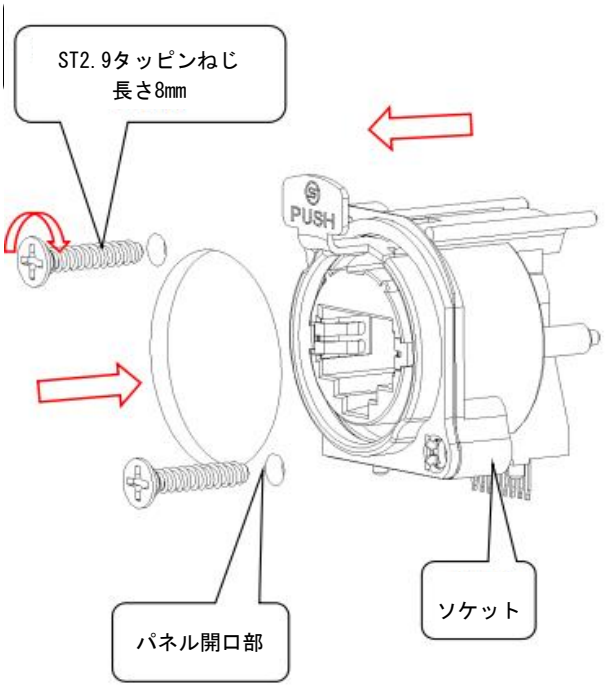

上記の仕様および情報には許容差がある場合があり、随時更新されています。
本データシートの発行時点で、内容の正確性を確保するよう努めています。

2023年 著作権所有。無断転載を禁じます。